D-D (1:50)

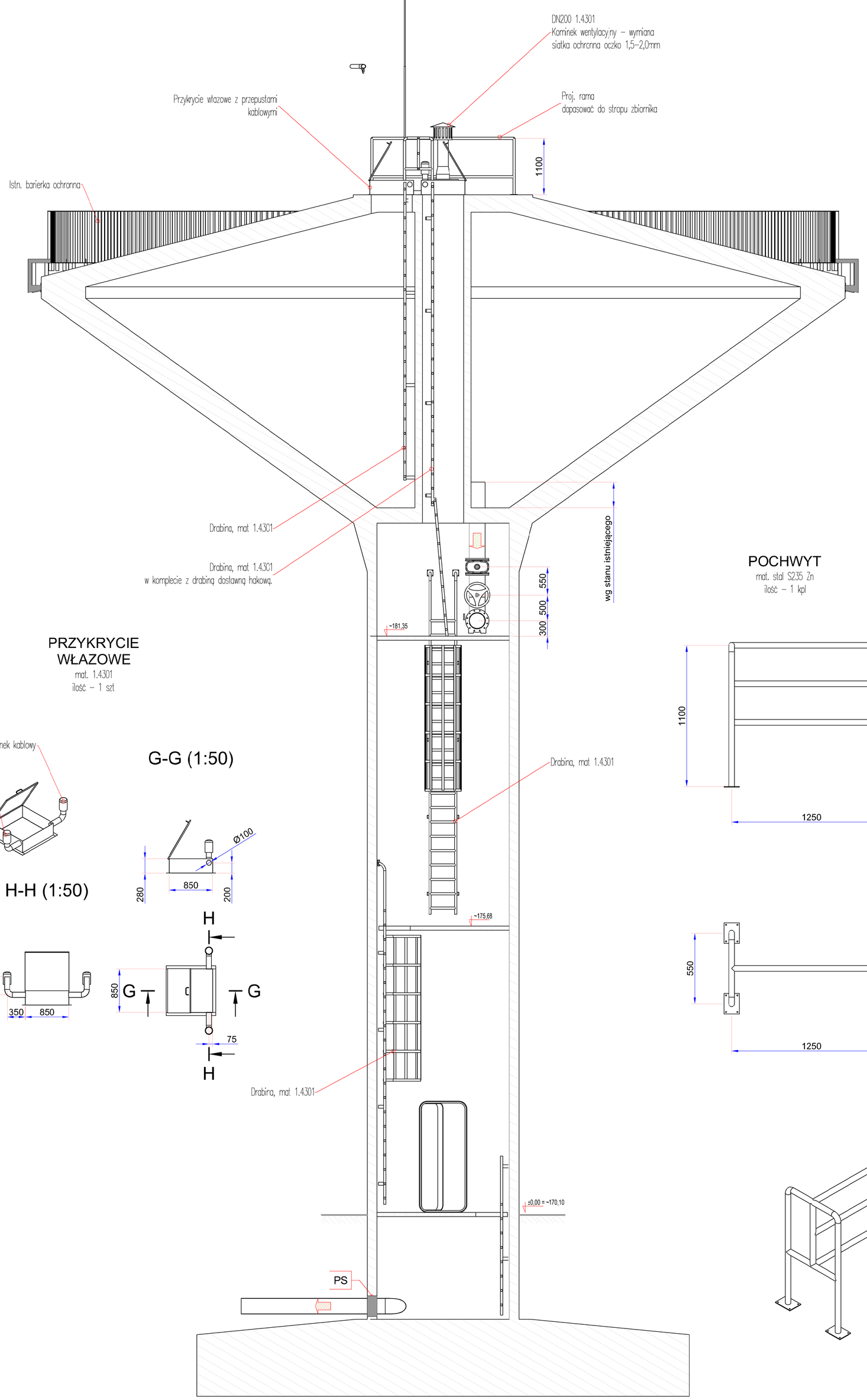

E-E (1:50)

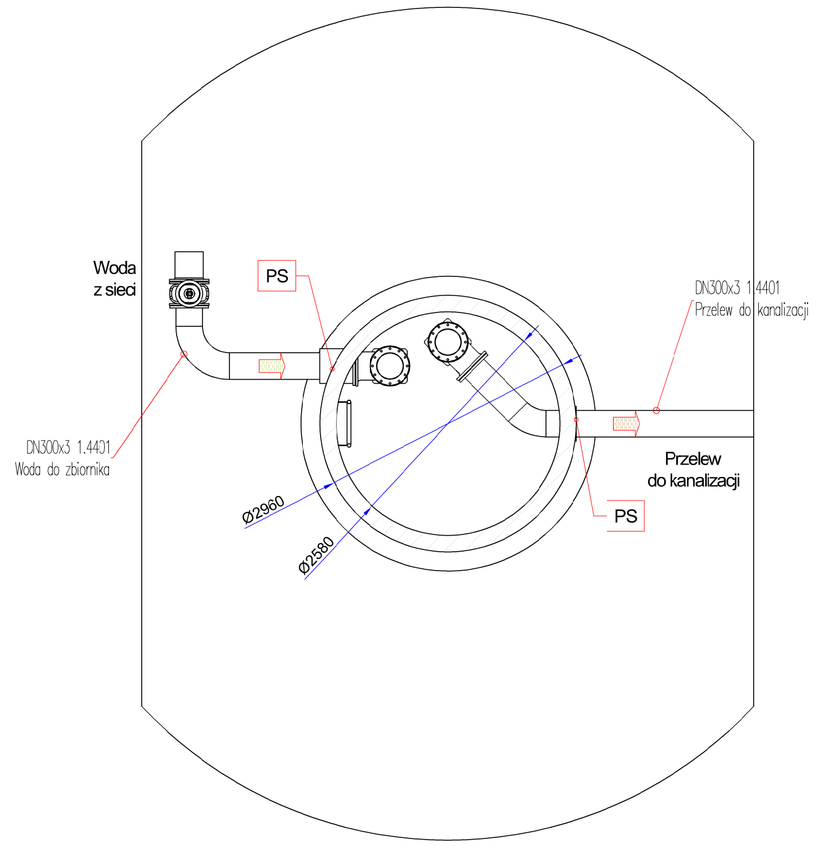

F-F (1:50)

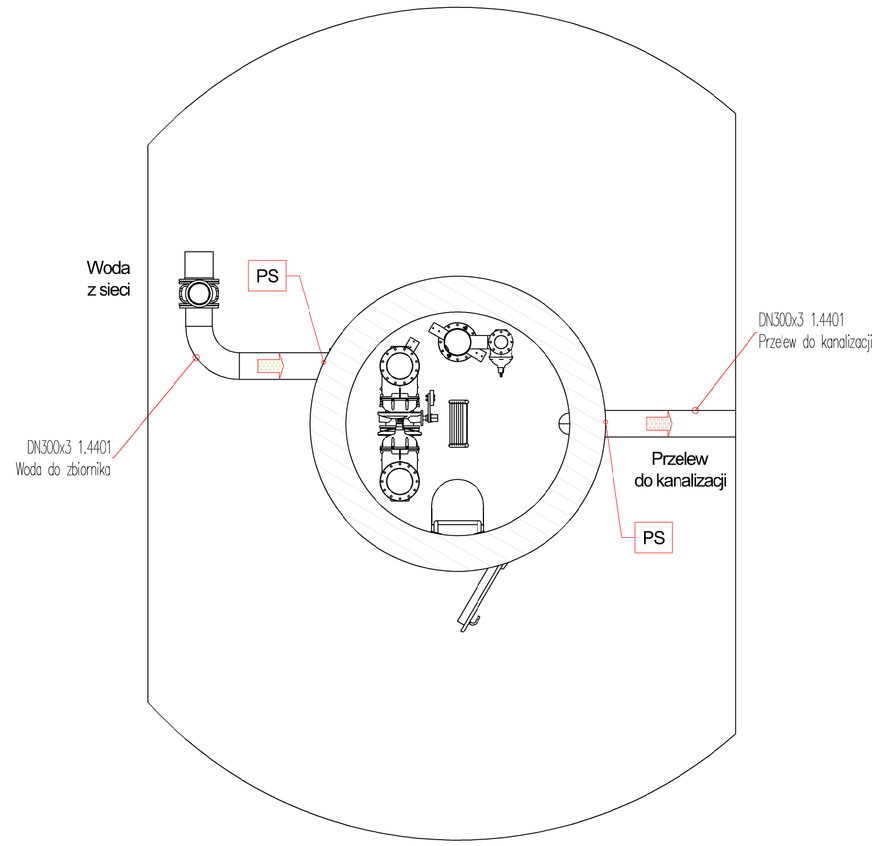

POCHWYT

mat. stal S235 Zn
ilość – 1 kpl

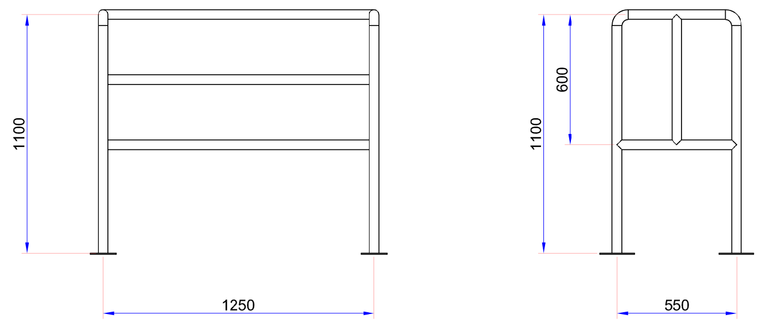

RAMA

mat. stal S235 Zn
ilość – 2 kpl

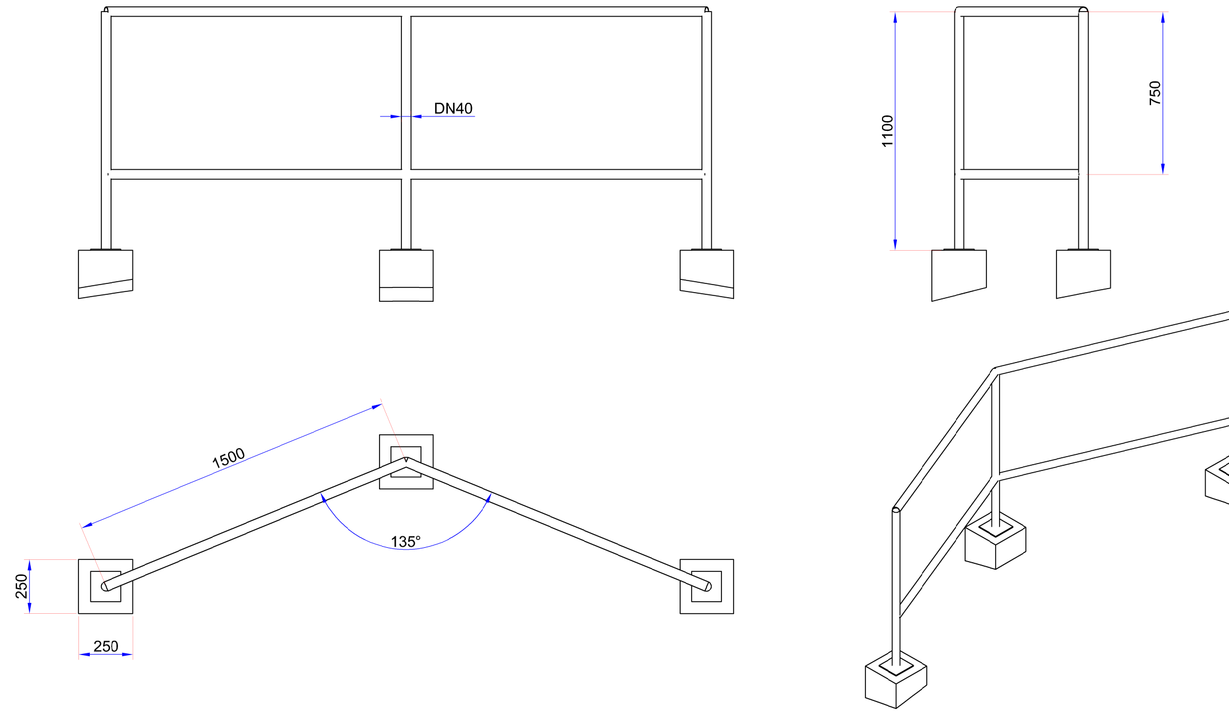

PRZYKRYCIE WŁAZOWE

mat. 1.4301
ilość – 1 szt

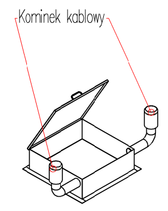

G-G (1:50)

H-H (1:50)

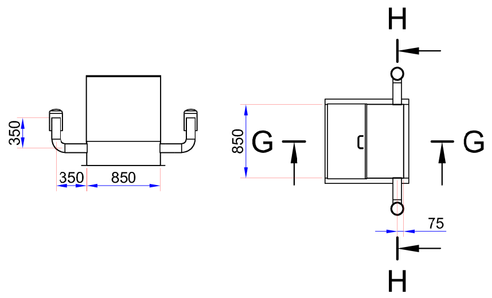

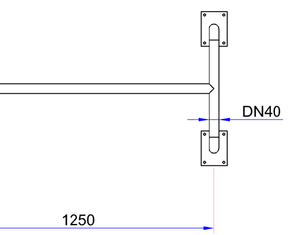

OBEJMA

mat. 1.4301
ilość – 6 kpl

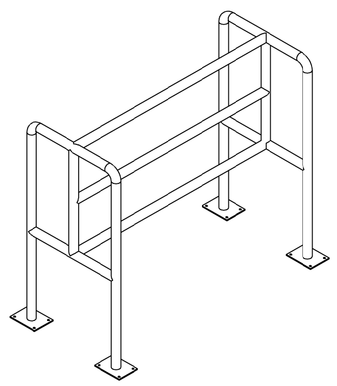

B-B (1:10)

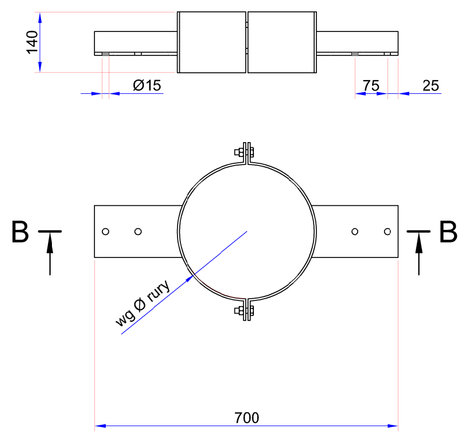

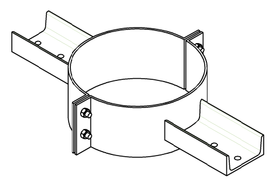

PS – przejście szczelne

**) dopasować do istn. przejść dławicowych

UWAGI:

1. Ze względu na charakter obiektu Wykonawca jest zobowiązany sprawdzić wszystkie wymiary przed rozpoczęciem prac budowlanych. Różnice w rysunkach i pomiarach oraz wszelkie rozbieżności i zmiany projektu muszą być wyjaśnione z Zamawiającym i projektantem przed rozpoczęciem prac budowlanych.
2. Opracowanie sporządzono na podstawie dokumentacji archiwalnej. Projektant nie odpowiada za rozbieżności ze stanem faktycznym.
3. Poszczególne elementy, Wykonawca jest zobowiązany wykonać wg opisu technicznego i załączonej dokumentacji. Brak wskazania na rysunku technicznym elementu, którego zastosowanie wynika ze znanych lub powszechnie przyjętych rozwiązań w zakresie sztuki budowlanej nie zwalnia wykonawcy z konieczności skalkulowania i zastosowania takiego elementu w porozumieniu z Zamawiającym, a także z projektantem i za jego zgodą. Każdy składnik projektowany należy rozpatrywać i rozpoznawać w dokumentacji w kontekście wszystkich rysunków, które do tego składnika się odnoszą, z uwzględnieniem wszystkich opisów technicznych i zasad sztuki budowlanej.
4. Elementy metalowe konstrukcji urządzeń mocować do elementów budowlanych przy użyciu systemów wklejanych z kotwami A4, oraz separować od podłoża przekładkami z HDPE –ø6 – 8mm. Wszystkie połączenia gwintowe zabezpieczyć przed zatarciem.
5. Otwory do montażu rurociągów technologicznych wykonać jako wiercone. Przejścia uszczelnić – uszczelnienia tańcuchowe ze śrubami A4.
   Uwaga ta nie dotyczy istniejących przejść dławicowych, które należy poddać konserwacji. Nowe rurociągi dozaosować do istniejących uszczelnień.
6. Połączenia rurociągów wykonywać zgodnie z zaleceniami producenta dla danego materiału przy zwróceniu szczególnej uwagi na warunki atmosferyczne i temperaturowe. Mocowanie rurociągów wg wytycznych producenta systemu instalacyjnego przy użyciu obejm systemowych dla temperatury medium +4ºC. Obejmy ze stali nierdzewnej 1.4301
7. Do połączeń kołnierzowych stosować uszczelki płaskie z pierścieniem stabilizującym.

INWESTOR / ZAMAWIAJĄCY: ZAKŁAD WODOCIĄGÓW i KANALIZACJI Sp. z o.o. w MRĄGOWIE oś. Mazurskie 1A; 11-700 Mrągowo T.: +4889 742 6111; F.: +4889 741 8821 www.zwik.mragowo.pl	zwik
JEDNOSTKA PROJEKTOWANA: WT-PLAN Tomasz Włodarczyk ul. Jodłowa 2; 05-555 Tarczyn T.: +48 609 445 266; twlodarczyk@wtplan.pl	WT-PLAN
NAZWA ZAMIERZENIA BUDOWLANEGO: REMONT I MODERNIZACJA STACJI UZDATNIANIA WODY DLA MIASTA MRĄGOWO - ETAP III	
NAZWA I ADRES OBIEKTU BUDOWLANEGO: ZBIORNIK WIEŻOWY ul. Brzozowa; 11-700 Mrągowo Dz. Nr 18/4;	TYTUŁ RYSUNKU: ZBIORNIK WIEŻOWY INSTALACJE TECHNOLOGICZNE Przekrój C-C; D-D; E-E; Detale

GŁÓWNY PROJEKTANT: Tomasz WŁODARCZYK	Upr. Nr: MAZ/0218/POOS/07	DATA: I 2024	PODPIS:
PROJEKTANT / TECHNOLOGICZNO-SANITARNA: Tomasz WŁODARCZYK	Upr. Nr: MAZ/0218/POOS/07	DATA: I 2024	PODPIS:
SPRAWDZAŁ / TECHNOLOGICZNO-SANITARNA: Andrzej DROZDŻ	Upr. Nr: SI-197/89	DATA: I 2024	PODPIS:

FAZA: PT	ARKUSZ: A-1	RYSUNEK: 1A	ZAMIENIA Nr: 18/2023	NR ETAPU: ---	
BRANŻA: T	SKALA: 1:50	ZASTĘPUJE RYSUNEK: ---	DATA: I 2024	NR RYSUNKU: W311/ PT-T.01-13	